OMRM 122

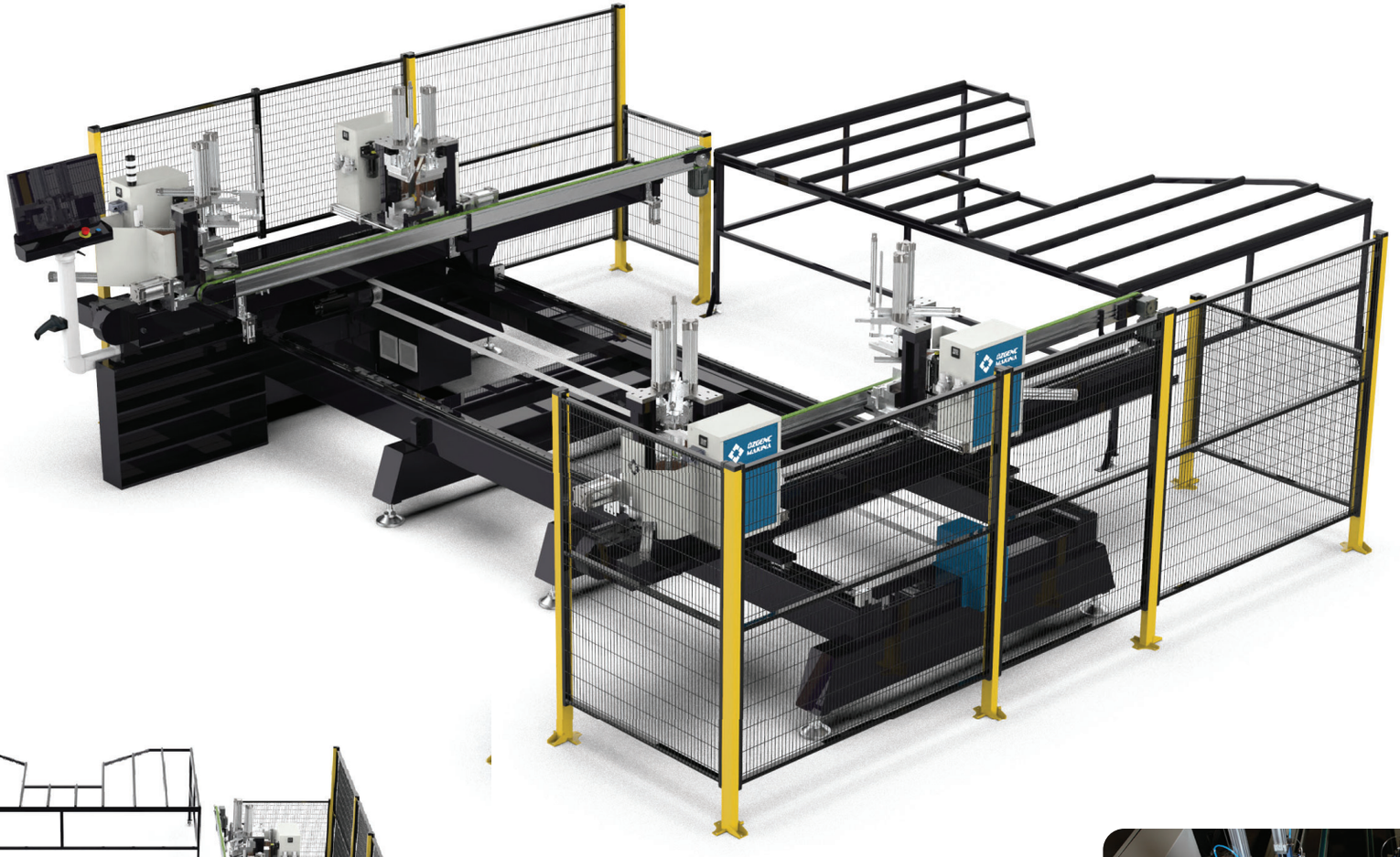

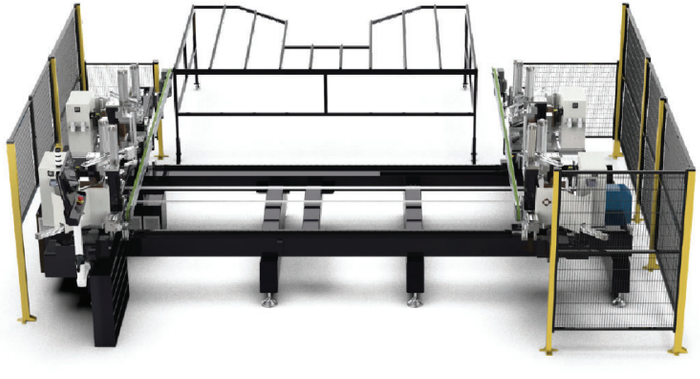

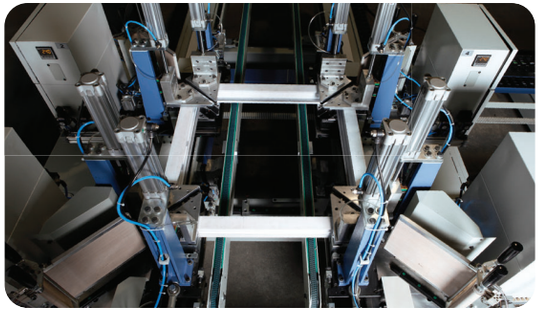

Otomatik Dört Kafa PVC Profil Kaynak Makinası
Automatic Four Head PVC Profile Welding Machine

TR

- PVC profillerin dört köşesini aynı anda 90° açıda kaynatma özelliği
- Tüm profil tipleri için 0,2 mm kaynak imkanı
- Zaman kaybını önleyen hızlı kalıp değiştirme sistemi
- Servo motorlu kontrol sayesinde yüksek hız ve hassasiyette kaynak işlemi
- U (eşiksiz kapı) kaynatma sistemi
- Windows tabanlı 21,5" dokunmatik kontrol paneli
- Her tipte barkod bilgisini okuma imkanı
- Profil çeşidine göre kaynatma, soğutma zamanları ve sıcaklığı dijital olarak ayarlayabilme özelliği
- Rulo şeklindeki teflonlar sayesinde teflon yüzeyini hızlı şekilde değiştirebilme

Opsiyon:

- Conta baskı sistemi

EN

- Ability to weld all four corners of PVC profiles simultaneously at 90°
- 0.2 mm welding capability for all profile types
- Fast mold change system to minimize downtime
- High-speed and high-precision welding operation with servo motor control
- U-type (threshold-free door) welding system
- Windows-based 21.5" touch control panel
- Capability to read all types of barcode information
- Digital adjustment of welding and cooling times, as well as temperature, according to profile type
- Quick replacement of Teflon surfaces thanks to roll-type Teflon system

Optional:

- Gasket pressing system

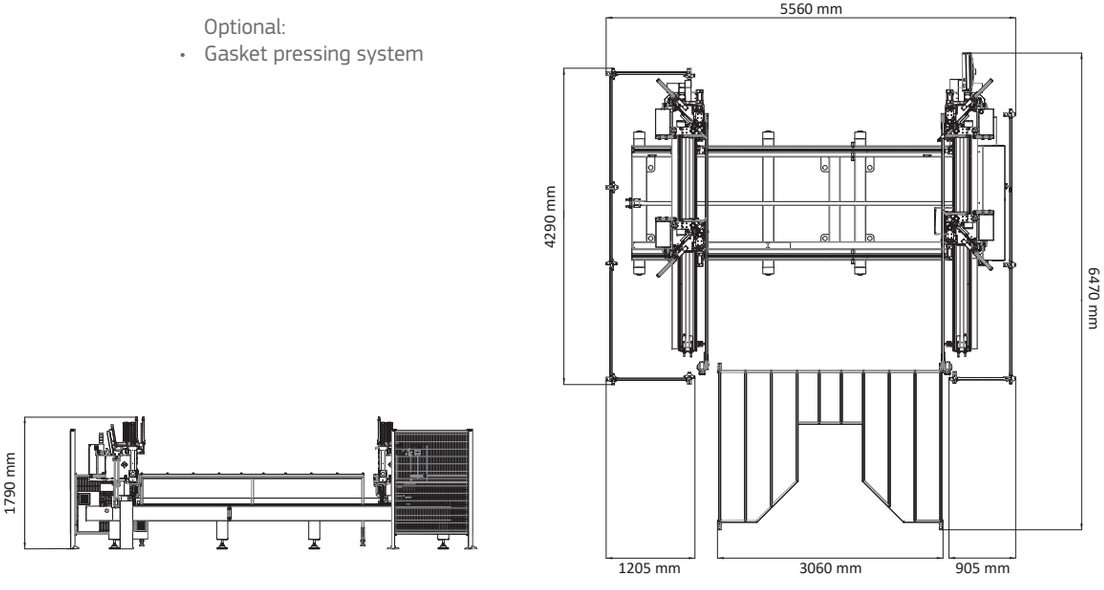



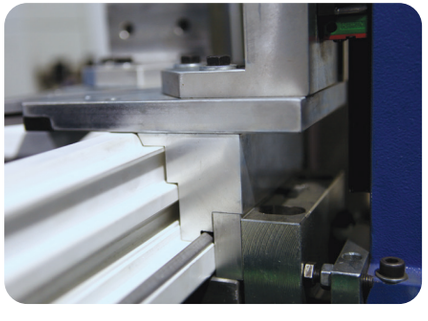

V = 400
kW = 18

Air
6-8 bar
45 lt/min

1500 kg

H = 1790 mm
W = 6470 mm
D = 5560 mm

h min = 38 mm
h max = 200 mm
a max = 130 mm

A max = 3650x2600 (mm)
A min = 415x390 (mm)
● Conta Baskı Opsiyon
A max = 3650x2600 (mm)
A min = 520x520 (mm)

A = 90°

A max = 2600 mm
B max = 3400 mm