OMRM 111



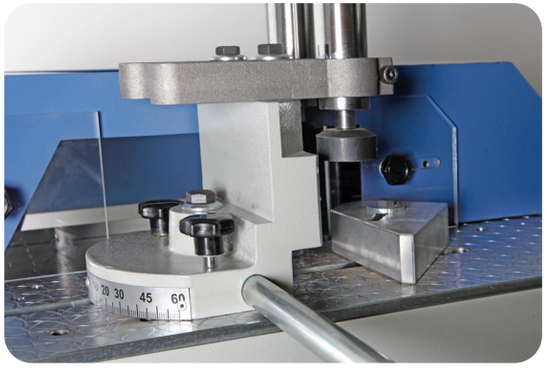

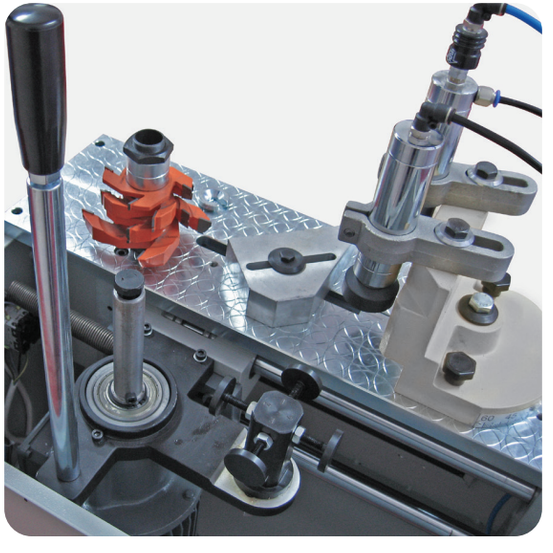

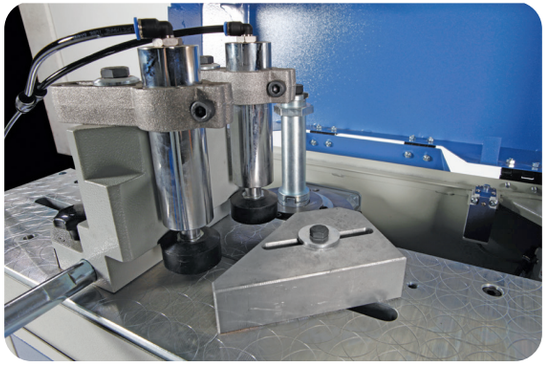

Manuel Orta Kayıt Alıştırma Makinası
Manual End Milling Machine

TR

- Manuel alıştırma işlemi
- Dikey pnömatik profil sıkma sistemi
- Dört değişik profile göre hızlı ayarlanabilen döner dayama sistemi
- -45° / +45° ve ara açılarda profil alıştırma imkanı
- Profil yan dayama gönyesi
- Profil dayama siperinde özel sabitleme kanalı
- Profiller için destek kolu
- 2 bıçak grubu (standart olarak)
- Bıçak grubu saklama haznesi
- Profil kaydırmasını önleyen özel işlenmiş tabla

Opsiyon:

- Alüminyum profil alıştırma için soğutma sistemi

EN

- Manual fitting operation
- Vertical pneumatic profile clamping system
- Rotating stop system quickly adjustable for four different profile types
- Profile fitting capability at -45° / +45° and intermediate angles
- Lateral profile stop square
- Special locking channel on the profile stop fence
- Support arm for profiles
- 2 blade groups (standard)
- Blade group storage compartment
- Specially machined table to prevent profile slipping

Option:

- Cooling system for aluminum profile fitting

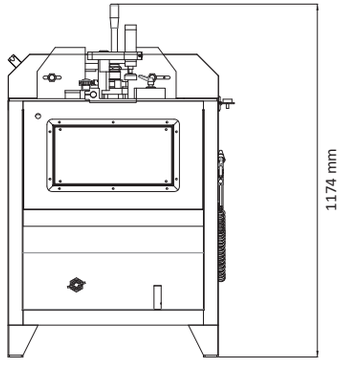

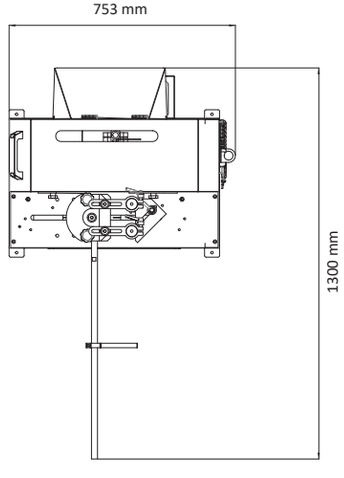

V = 400
kW = 1,1
A = 2,4

Air
6-8 bar
2,2 lt/
cycle

101 kg

Hz = 50
rpm = 2810
kW = 1,1

H = 1174 mm
W = 753 mm
D = 1300 mm

B max = 160 mm
A (mm) = 30 mm
n = 2810

H max = 135 mm

h max (mm)	a max (mm)
90	90° : 120 45° : 90