OMRM 118



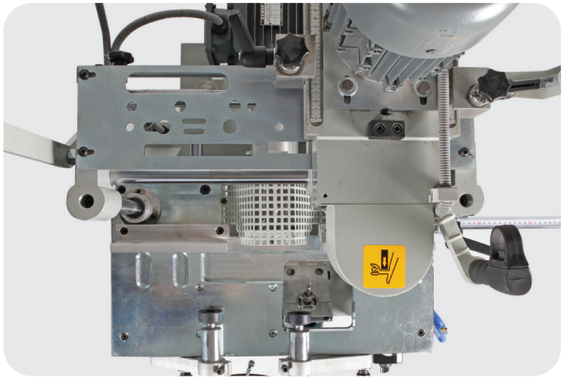

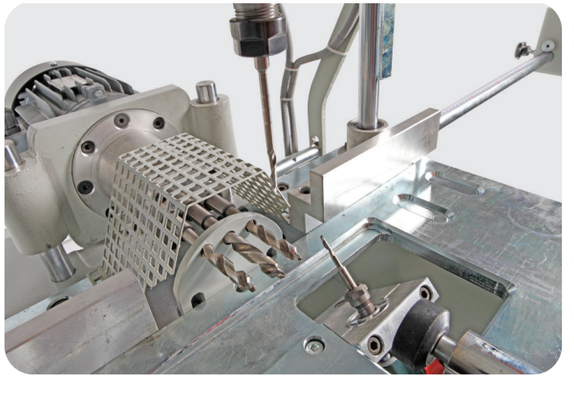

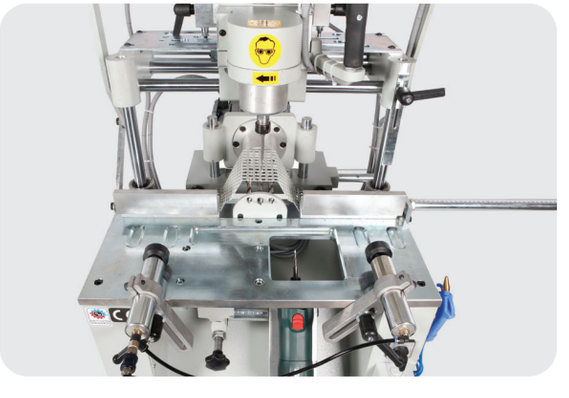

Üçlü Delmeli Su Tahliyeli Kopya Freze Makinası
Copy Router Machine with Triple Drilling and Water Slot Milling

TR

- Manuel olarak hareket ettirilebilen kopya freze ünitesi ve üçlü delme grubu
- Üniversal şablonu ile bütün kopya işlemlerini yapabilme imkânı
- Otomatik 45° açıyla çalışan su tahliye kanal açma ünitesi
- Su tahliye ünitesinde kolay açı ve derinlik ayarı
- 1:1 oranında gerçekleştirilen kopyalama işlemi
- Üçlü delme grubunda salgı önleyici destek sistemi
- Matkapların daha uzun ömürlü kullanılabilmesi için üçlü delme grubunda düşük devirli motor
- Yatay pnömatik profil sıkma sistemi
- Amörtisör sayesinde daha düzgün freze ünitesi hareketi
- Deformasyona dayanıklı 4 mm kalınlığında şablon
- Lineer rulmanlarla daha stabil ve hassas freze ünitesi
- Ayarlanabilir çalışma yüksekliği
- 4 kademeli derinlik ayarlama sistemi
- Dayama siperi

Opsiyon:

- Alüminyum profil frezeleme için soğutma sistemi

EN

- Manually operated copy milling unit with triple drilling group
- Capability to perform all copy milling operations using a universal template
- Automatic 45° angled drainage groove milling unit
- Easy angle and depth adjustment on the drainage groove unit
- 1:1 ratio copying process
- Anti-vibration support system in the triple drilling group
- Low-speed motor in the triple drilling group for extended drill life
- Horizontal pneumatic profile clamping system
- Smooth milling unit movement supported by a shock absorber
- 4 mm thick deformation-resistant template
- Stable and precise milling unit with linear bearings
- Adjustable working height
- Four-step depth adjustment system
- Stop fence

Option:

- Cooling system for aluminum profile milling

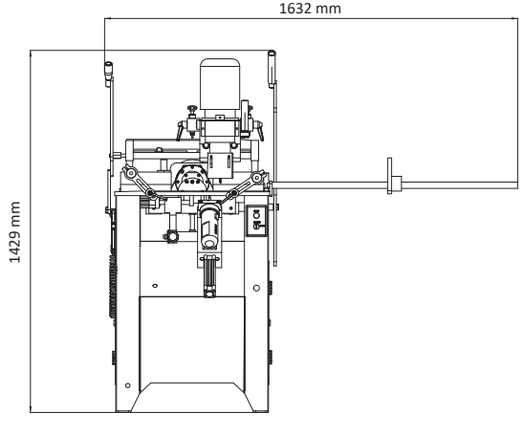

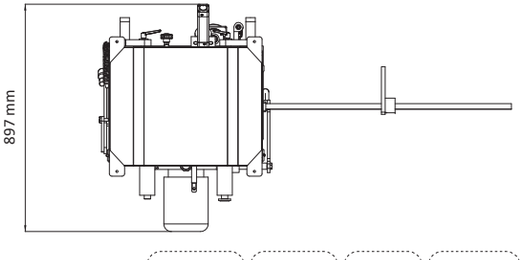

V = 400
kW = 3
A = 4

Air
6-8 bar
9 lt/cycle

158 kg

Hz = 50
rpm = 2810
kW = 1,1



H = 1429 mm
W = 1632 mm
D = 897 mm

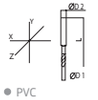

● Aluminium		● PVC		
L	= 80 mm	L	= 120 mm	X = 280 mm
ØD1	= 5 mm	ØD1	= 5 mm	Y = 150 mm
ØD2	= 8 mm	ØD2	= 8 mm	Z = 90 mm
n (1/min)	= 11000	n (1/min)	= 11000	



L1 = 115 mm	L2 = 120 mm	L3 = 115 mm
ØD1 = 12 mm	ØD2 = 12 mm	ØD3 = 12 mm
Ød1 = 6 mm	Ød2 = 6 mm	Ød3 = 6 mm



h max = 125 mm
a max = 160 mm