SC 200

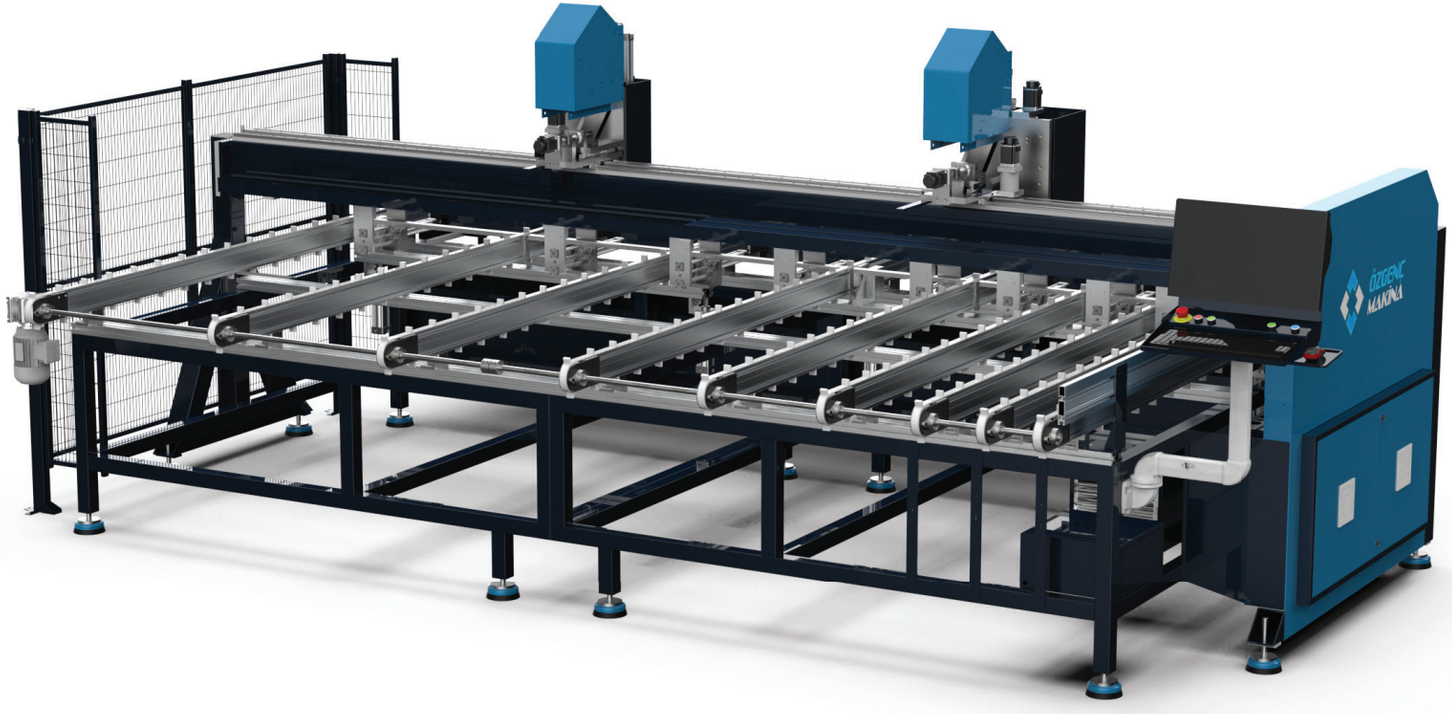

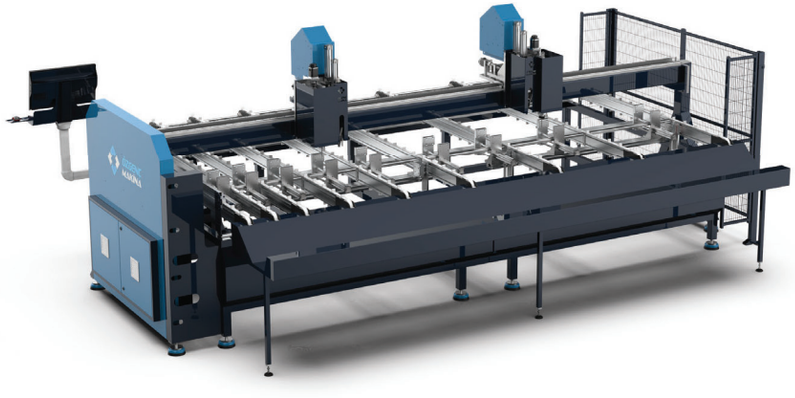



SC 200 IM

CNC Çift Kafa Vidalama ve Delme Merkezi
CNC Double Head Screwing and Drilling Center

TR

- Turbocut 500 ve Turbocut 400 işleme merkezleri ile uyumlu
- Her profil tipine göre otomatik vidalama pozisyonu ayarı
- Servo motorları sayesinde her vidalama işleminde yüksek hız ve hassasiyet
- Farklı profil genişliklerine göre vidalama pozisyonlarında servo motor kontrolü ile otomatik merkezleme
- Otomatik vida anti-bloklama sistemi
- Minimum - maksimum profil ölçüsü: 300 mm - 4300 mm
- İstenilen aralıkta ve sayıda vida atmaya programlanabilme
- 6 adet profil yükleme kapasitesi
- Barkod okuyucu

Opsiyon:

- Kasa montaj deliği ünitesi (SC 200 1M)

EN

- Compatible with Turbocut 500 and Turbocut 400 machining centers
- Automatic screw positioning adjustment for each profile type
- High speed and precision in every screwing operation thanks to servo motors
- Automatic centering of screw positions for different profile widths via servo motor control
- Automatic screw anti-jamming system
- Minimum–maximum profile length: 300 mm – 4300 mm
- Programmable for screwing at desired intervals and quantities
- Capacity to load 6 profiles
- Barcode reader

Optional:

- Frame assembly drilling unit (SC 200 1M)

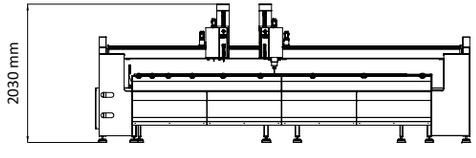

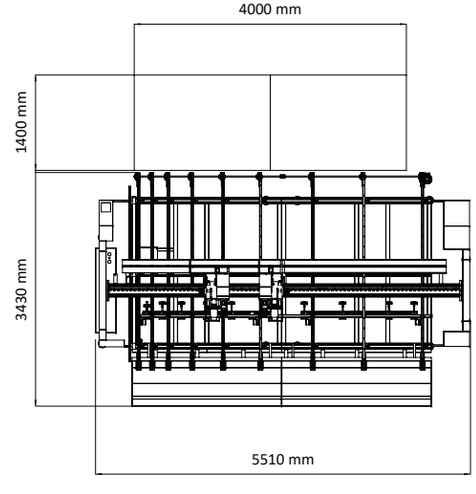

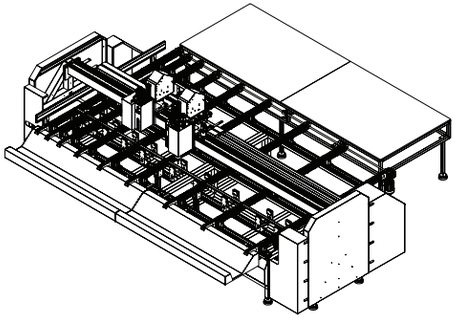

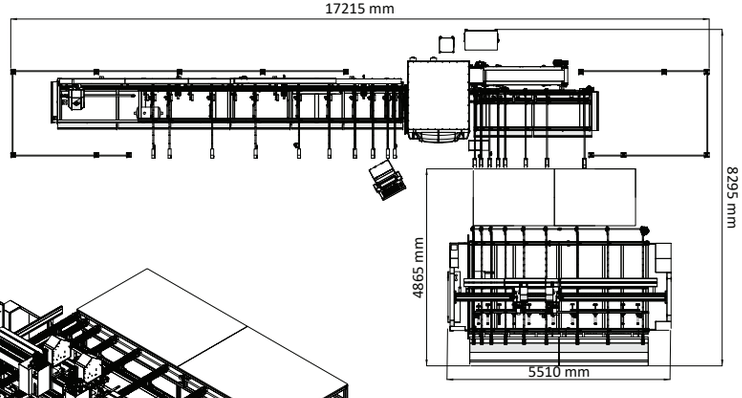

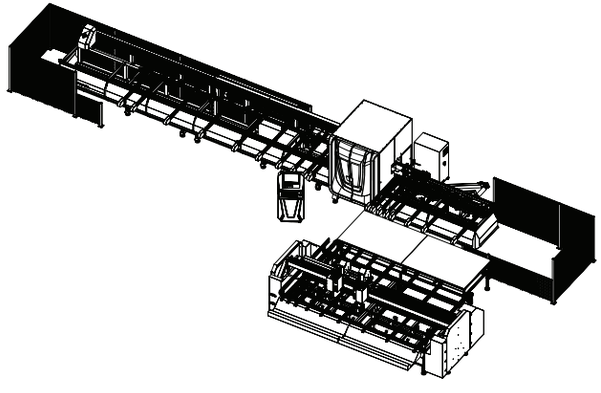

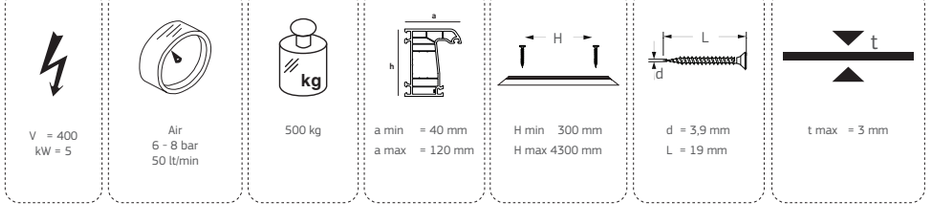

*Opsiyon olarak iki motorlu hali üretilmektedir. / *Optionally available with two motors.