OMR 114



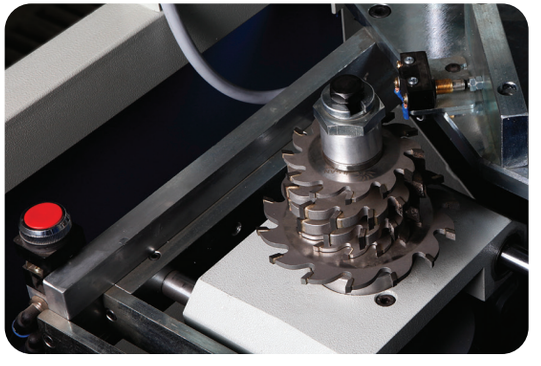

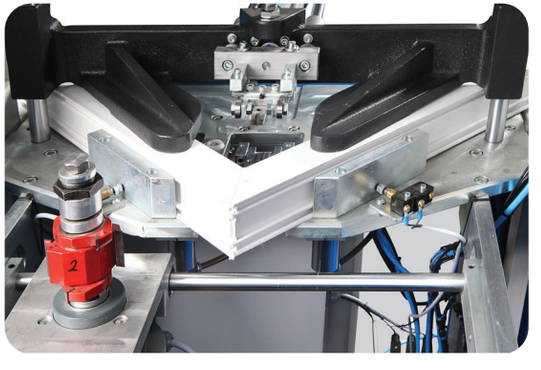



Otomatik PVC Profil Köşe Temizleme Makinası
Automatic PVC Profile Corner Cleaning Machine

TR

- Seri bıçak değiştirme sistemi
- Profilin üst ve alt yüzey temizleme ve dış köşe temizleme işlemlerini tek seferde veya ayrı ayrı yapabilme özelliği
- Köşelerin düzgün şekilde temizlenmesini sağlayan profil merkezleme sistemi
- Motor hareket ve yüzey temizleme hızlarını ayarlayabilme özelliği
- Bıçaklar için ayarlanabilir temizleme derinliği
- Profil yerleşimi ile otomatik çalışmaya başlama özelliği
- Özel tasarımlı tabla sayesinde ufak çerçeveleri temizleme imkanı
- İç aydınlatma
- 4 bıçak grubu
- Bıçak grubu saklama haznesi
- PLC kontrol sistemi

EN

- Quick blade change system
- Ability to clean the top and bottom surfaces and outer corners of profiles either simultaneously or separately
- Profile centering system ensuring smooth and precise corner cleaning
- Adjustable motor movement and surface cleaning speeds
- Adjustable cleaning depth for blades
- Automatic operation start when the profile is positioned
- Specially designed table for cleaning small frames
- Internal lighting
- 4 blade groups
- Blade group storage compartment
- PLC control system

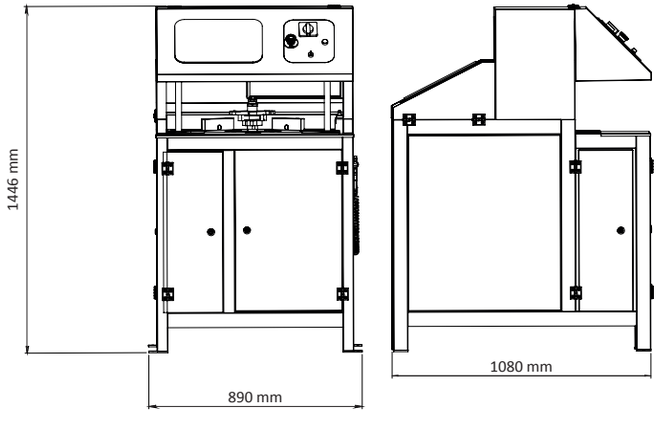

V = 400
kW = 2
A = 4,2

Air
6-8 bar
14 lt/min

270 kg

Hz = 50
rpm = 2810
kW = 1,1

H = 1446 mm
W = 890 mm
D = 1080 mm

B Max = 160 mm
A = 32 mm

H max = 135 mm

h min = 40 mm
h max = 180 mm
a max = 110 mm

H = 0,3 mm
L = 3 mm