MRT 1967

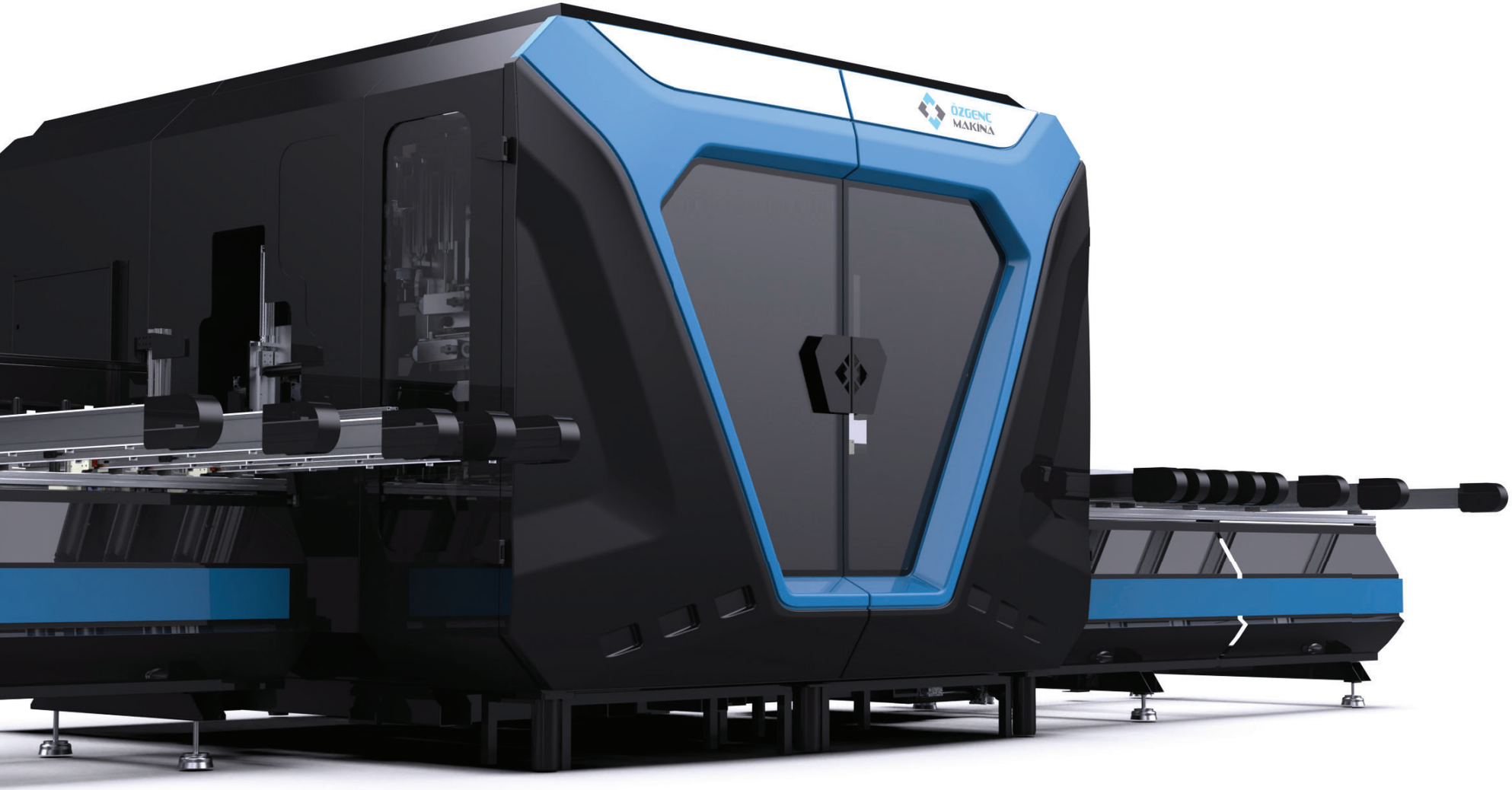

Alüminyum Profil İşleme ve Kesim Merkezi
Aluminium Profile Machining and Cutting Center

ÖZGENÇ MAKINA

TR

- Tüm doğrama ve optimizasyon programları ile uyumlu
- Profilin dört yüzeyinde işlem yapılmasını sağlayan freze ünitesi
- Profil dikme sistemi
- Ağır profilleri rahat şekilde sürebilen ve işlem hassasiyetini artıran hareketli baskı üniteleri
- Her biri 3 kW gücünde 16 adet freze ünitesi
- Profili tamamen sararak makine içindeki serbest hareketini engelleyen özel baskı üniteleri
- Hareketli çıkış ünitesi sayesinde kısa profil kesebilme imkanı
- 21.5” ekranlı Windows tabanlı kontrol sistemi
- Otomatik profil uzunluğu algılama özelliği sayesinde tutucu kolda zaman kaybetmeden profili yakalayabilme özelliği
- 3 eksen ve 360° dönebilen tutucu kol sayesinde her türlü profili istenilen açıda yakalayabilme özelliği
- 3 eksen 180° dönüş hareketi bulunan üst ve yatay testereler
- Her biri kayış aktarmalı olan Ø650 mm üst testere ve Ø550 mm arka yatay testere
- Alüminyum profiller üzerindeki her türlü cephe kertme işlemini yapma özelliği
- Gövdeye çift rayla sabitlenmiş freze üniteleri sayesinde işlem sırasında minimum titreşim ve daha hassas ve temiz işlem
- Profillerin çizilmesini önleyen paslanmaz makine yüzeyleri
- Uzaktan bağlantı ile sorun teşhisi ve servis imkanı
- 6 adet kapasiteli profil besleme ünitesi
- Sınırsız profil hafıza kapasitesi
- Bütün eksenlerde servo motor kontrolü
- İşleme dosyalarını pencere tasarım yazılımından makineye USB / kablosuz ve kablolu ağ üzerinden gönderebilme özelliği
- İşlemi biten her parçaya etiket basabilme imkanı (fire parça dahil)
- Endüstri 4.0 uyumlu (parça işlem süreleri, toplam kesim adedi vb. rapor alabilme)
- İstenilen şekilde barkod ve etiket tasarlama özelliği (etiket üzerine profil, doğrama vb. basabilme özelliği)
- Otomatik yağlama sistemi
- Otomatik soğutma sistemi

EN

- Compatible with all window fabrication and optimization software
- Milling unit capable of processing all four surfaces of the profile
- Profile positioning system
- Movable clamping units that enable smooth feeding of heavy profiles and increase processing precision
- Sixteen milling units, each powered by a 3 kW motor
- Special clamping units that completely enclose the profile, preventing free movement inside the machine
- Ability to cut short profiles thanks to the movable output unit
- Windows-based control system with a 21.5” display
- Automatic profile length detection feature for faster gripping without time loss in the clamping arm
- Gripping arm with 3-axis movement and 360° rotation for handling all types of profiles at any desired angle
- Upper and horizontal saws with 3-axis, 180° rotation capability
- Ø650 mm upper saw and Ø550 mm rear horizontal saw, both belt-driven
- Ability to perform all types of façade notching operations on aluminum profiles
- Milling units mounted on the frame with double rails for minimum vibration and highly precise, clean machining
- Stainless machine surfaces that prevent profile scratching
- Remote connection capability for troubleshooting and service support
- Profile feeding unit with a capacity of 6 profiles
- Unlimited profile memory capacity
- Servo motor control on all axes
- Ability to transfer machining files from window design software to the machine via USB, wireless, or wired network connection
- Label printing capability for each processed part (including scrap pieces)
- Industry 4.0 compatible (reports such as part processing times, total number of cuts, etc.)
- Customizable barcode and label design feature (ability to print profile, frame, and other details on labels)
- Automatic lubrication system
- Automatic cooling system

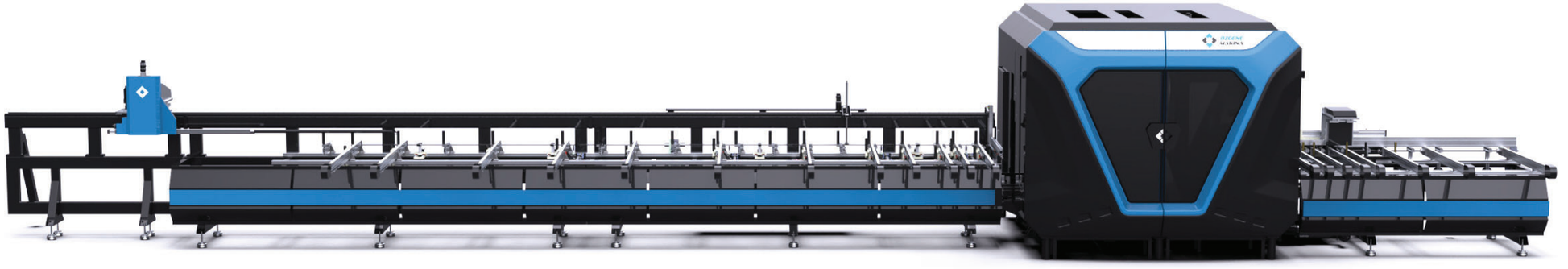

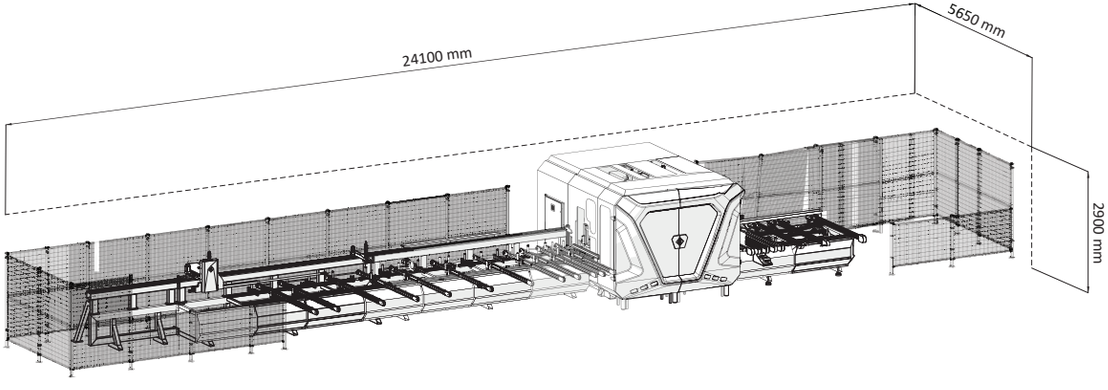

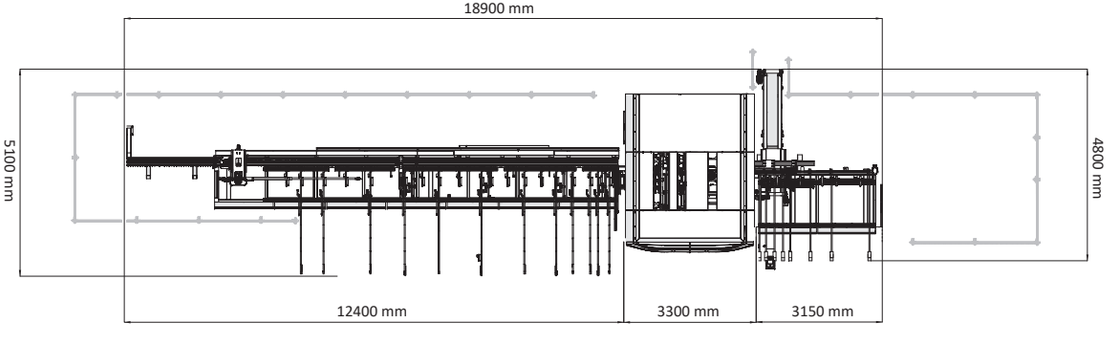

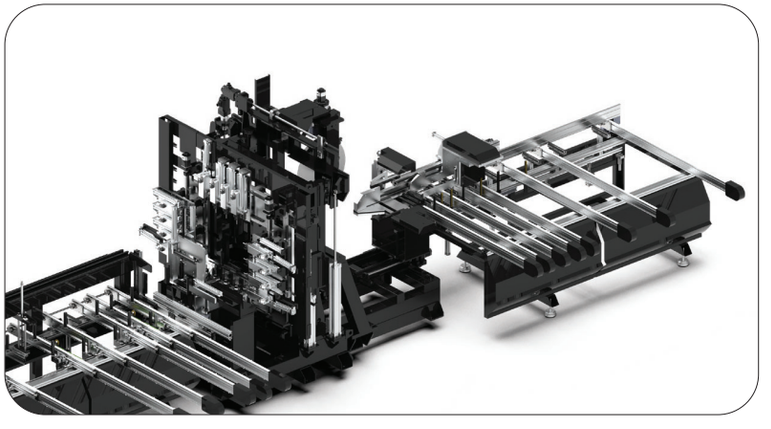

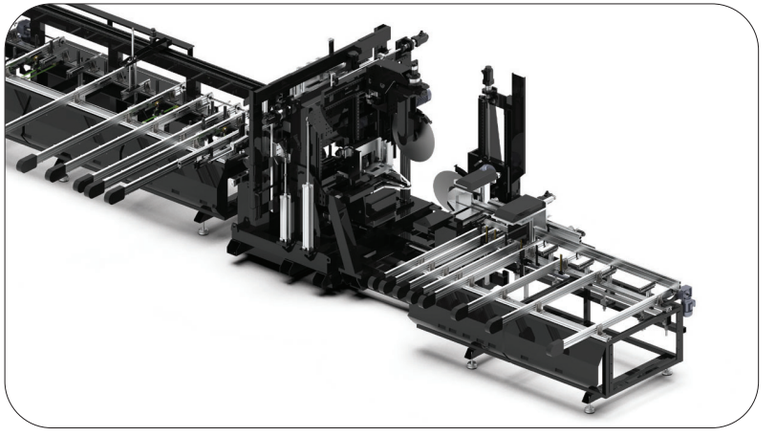

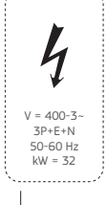

V = 400-3~
3P+E+N
50-60 Hz
kW = 32



Air
6 - 8 bar
180 lt/min



8000 kg

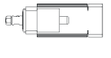

kW = 3 x 16
rpm = 18000

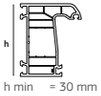

h min = 30 mm
h max = 230 mm
a min = 30 mm
a max = 200 mm

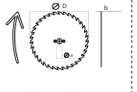

ØD = 650 mm

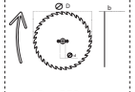

ØD = 550 mm

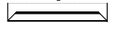

Loadable Profile Size

L max = 7000 mm
L min = 600 mm

Alüminyum Profil İşleme ve Kesim Merkezi
Aluminium Profile Machining and Cutting Center

ÖZGENÇ MAKİNA

